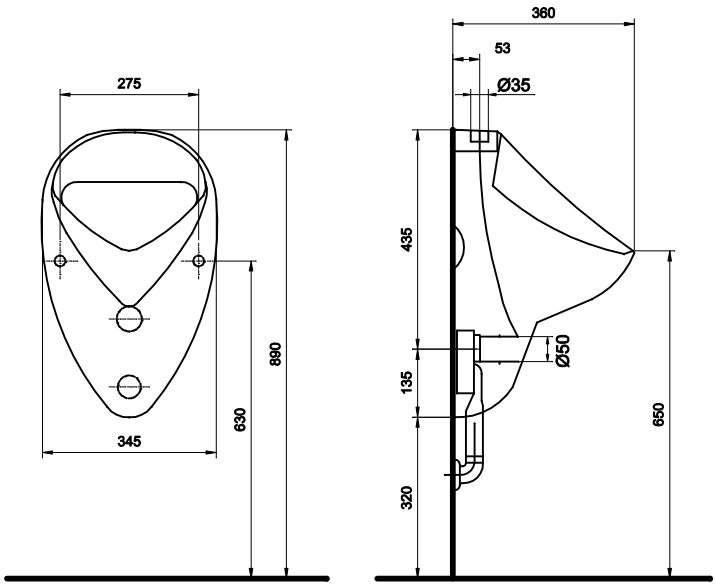
275
890
630
345
360
53
Ø35
435
135
320
Ø50
650